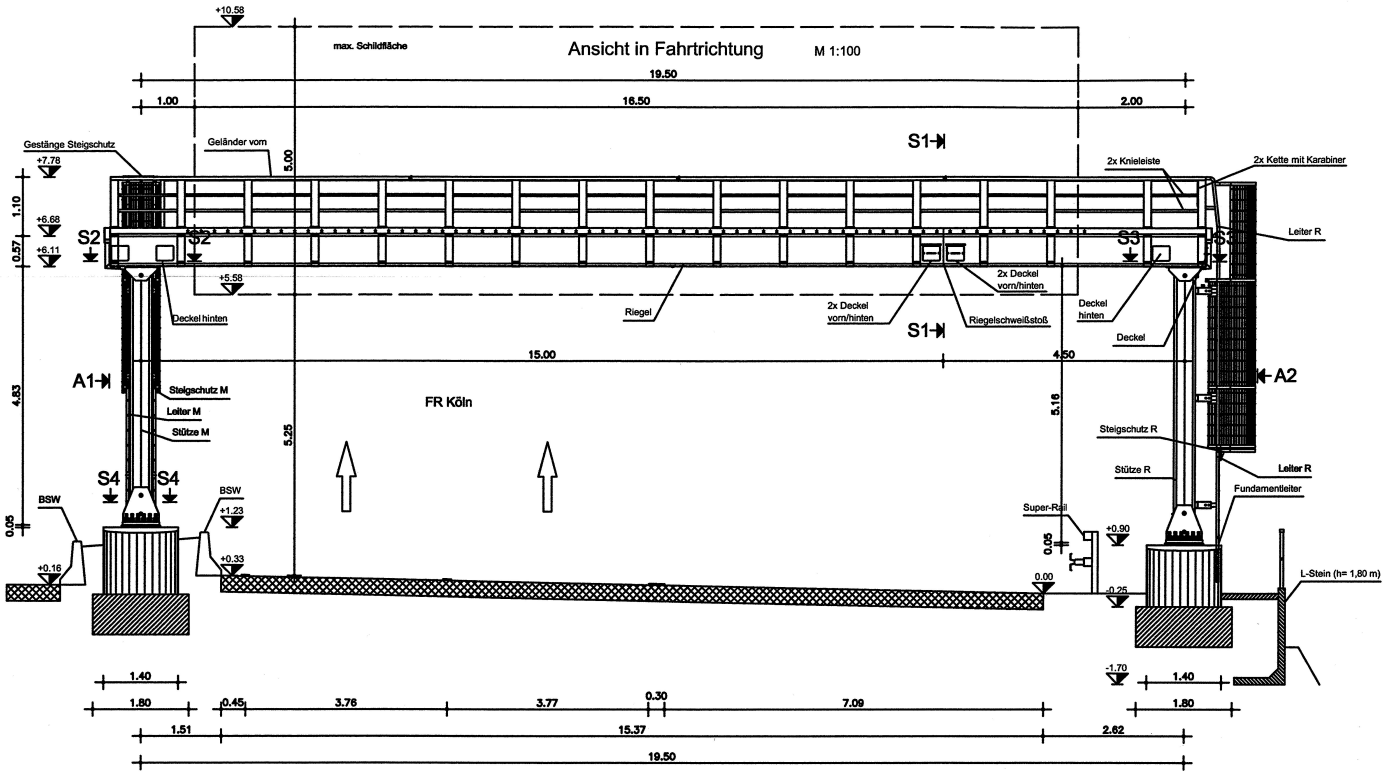

Schnitt S4

M 1:20

Darstellung ohne Leiter und Fallrohr.
Stütze R spiegelbildlich!

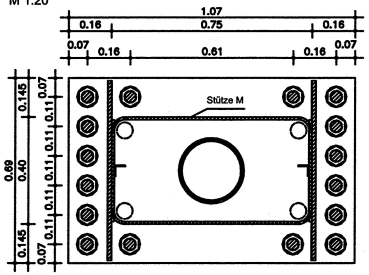

Schnitt S1

M 1:50

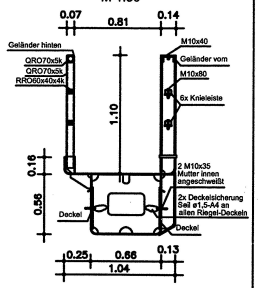

Korrosionsschutz

A) Gesamte Konstruktion
- a) Feuerverzinkung, gem. DIN EN ISO 1461, Sollschichtdicke 85ym
- b) Sweepstrahlen, gem. DIN EN ISO 12944 Teil 4
- c) 1.ZB, nur außen, Stoff-Nr. 687.13, grau, (DB 703), TL/TP KOR Blatt 87

B) Nicht begehbare Flächen
- a) 2.ZB, nur außen, Stoff-Nr. 687.12, grau, (DB 702), TL/TP KOR Blatt 87
  Epoxydharz/Eisenglimmer, Sollschichtdicke 80ym
  (Nur im Bereich der Stützen bis 2,0 m über OK Betonsockel)
- b) 1.DB, nur außen, Stoff-Nr. 687.71, grau, (DB701), TL/TP KOR Blatt 87
  Polyurethan/Eisenglimmer, Sollschichtdicke 80ym

C) Begehbare Flächen (Riegel zwischen den Geländerpfosten)
- a) 2.ZB, nur außen, Stoff-Nr. 684.24, grau, (ca. RAL 7032), TL/TP KOR Blatt 84
  Sollschichtdicke 300ym (ohne Sandeinstreuung)
  Sandeinstreuung aus feuergetrocknetem Quarzsand (0,1-0,3 mm)
- b) 1.DB, nur außen, Stoff-Nr. 684.25, grau, (ca. RAL 7001), TL/TP KOR Blatt 84
  Sollschichtdicke 300ym (ohne Sandeinstreuung)
  Sandeinstreuung aus feuergetrocknetem Quarzsand (0,1-0,3 mm)
- c) 2.DB, nur außen, Stoff-Nr. 687.71, grau, (DB 701), TL/TP KOR Blatt 87
  Polyurethan/Eisenglimmer, Sollschichtdicke 80ym

D) Riegelschweißstoß (Nachbearbeitungsbreite 300 mm)
- a) Bereich entzinken, entfetten und reinigen, Bereich innen und außen Spritzverzinken, Sollschichtdicke > 100ym
- b) Sweepstrahlen, gem. DIN EN ISO 12944 Teil 4
- c) Beschichtungen wie B) Nicht begehbare Flächen (Stützen bis 2,0 m über OK Sockel)

Baustoffe

- Fundamente
  Betonfestigkeitsklasse C30/37
  Grundfundament: Expositionsklasse XC4, XF4, XD3, XA1
  Anprallsockel: Expositionsklasse XC4, XF4, XD3, XA1
  Betonstahl BSt 500S
- Konstruktion
  Tragende Bauteile: S235 JR, DIN EN 10025 -3.1 C, DIN EN 10204
  Nichttragende Bauteile: S235 JR, DIN EN 10025
- Verbindungsmittel
  Ankerstangen: jeweils 2x 8x M42 x 1400 -5.6 -TZn
  Riegel / Stütze: jeweils 2x 7x HV-Schrauben M27x120 -10.9 -TZn
  alle sonstigen Schrauben: -A4-

Ansicht A1

M 1:100

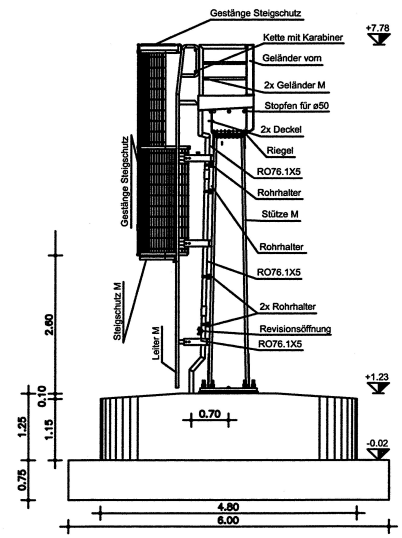

Ansicht A2

M 1:100

Darstellung ohne Gitterkorb

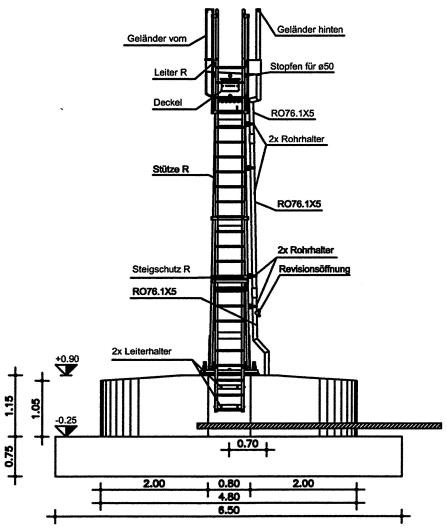

Schnitt S2

M 1:20

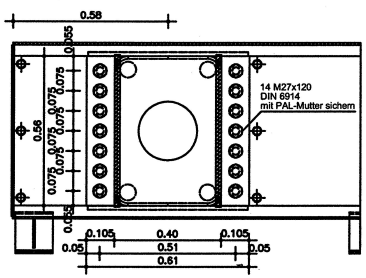

Schnitt S3

M 1:20

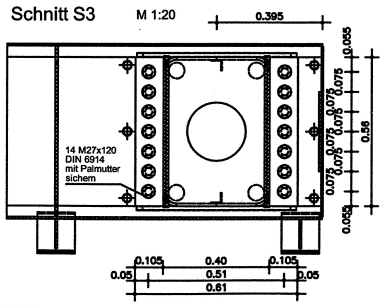

Index	Änderung	Datum	Name
b			
a			

Bestandsübersichtszeichnung

Landesbetrieb Straßenbau Nordrhein-Westfalen
Regionalniederlassung Rhein-Berg

Straße: BAB A59

Bw.- Name: Verkehrszeichenbrücke VZB A59

Gemarkung:

Bauwerk: VZB, BAB A59
km 27+087, FR Köln

Blatt-Nr.: BüZ St07

ASB-Nr. 5208 520

Plandarstellung: Ansichten und Schnitte

Maßstab: 1:100, 1:50, 1:20

Einwirkungen: ZTV-ING Teil 9

Die Darstellung stimmt mit der Ausführung überein

Grimm GmbH & Co.KG, 66679 Losheim
Im Auftrag

Losheim, den 21.05.2010
(Ort, Datum, Unterschrift)

Regionalniederlassung Rhein-Berg,
Außenstelle Köln
Im Auftrag

(Ort, Datum, Unterschrift)